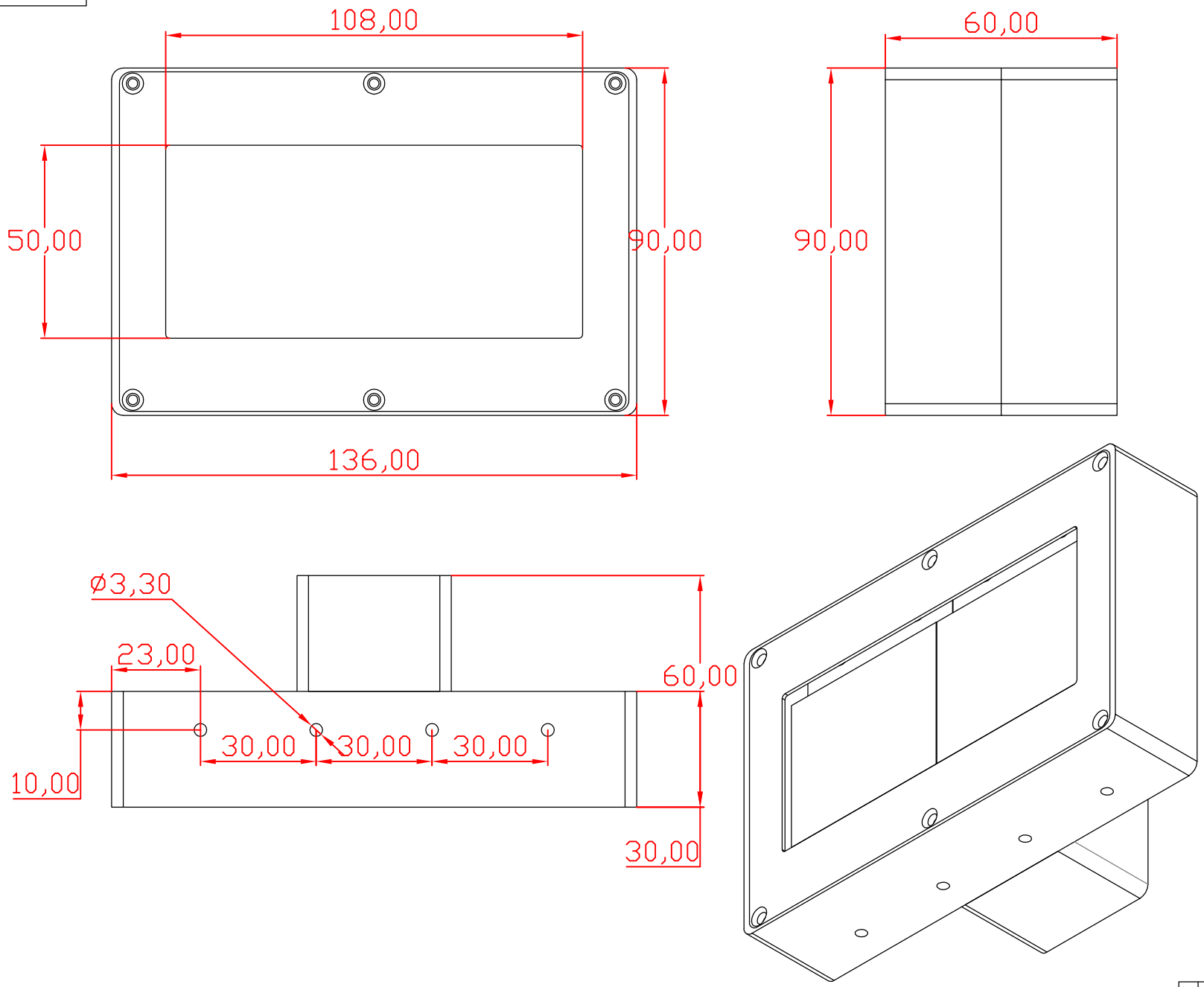

ﾏｰｸ	区分	分区	更新文書番号 ｺﾒﾝﾄ	年月日	材質ﾏｰｸ	重量	比例			
作成:			ｽﾁﾙM+18F79化			0.308	2:1	"ｳﾚｴﾝM+196BC8"		
検査			工ｽ					"ｳﾚｴﾝM+191E34"		
主管/確:			ﾊﾟM+18A6A							
			承認			規 ｽﾀ	尾 ｽﾀ	原本	替代	

部品番号
部(組)品名称ｺｰﾄﾞ
組ｳ
組数
日産ｳｴｱﾏｰｸ
既ｳｴｱﾏｰｸ
ｺﾒﾝﾄ
日期